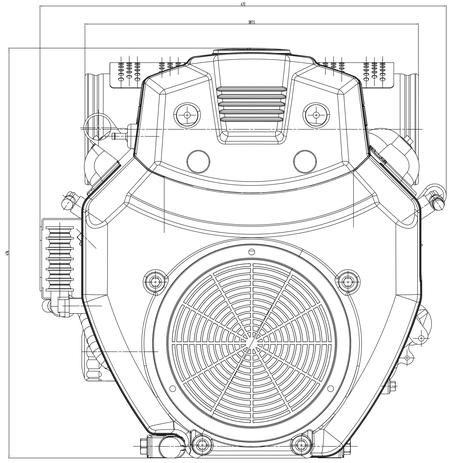

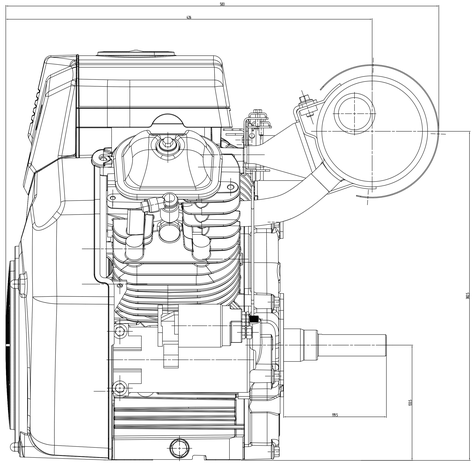

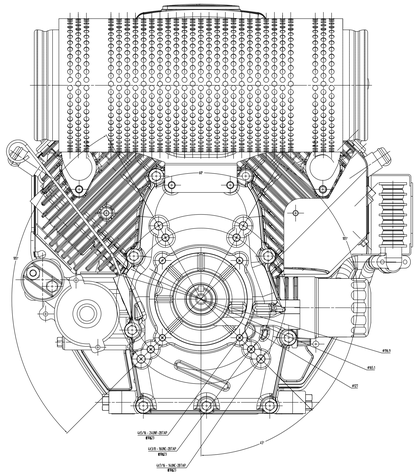

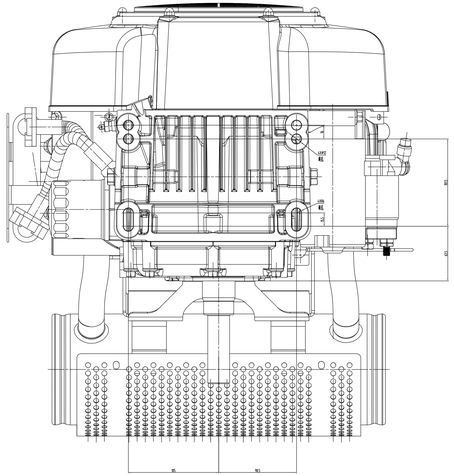

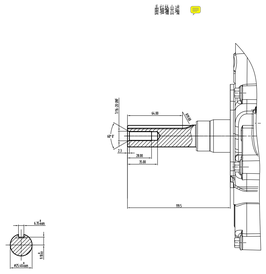

标记 Mark	处数 Quantity	分区 Zone	更改文件号 Change Order No.					签名 Signature	年月日 Date																
设计 Design					工艺 Process																				
审核 Check					标准化 Standardization																				
批准 Approve					会签 Countersign																				
工艺 Process					批准 Approve																				

RATO

重庆润和动力有限公司
CHONGQING RATO POWER CO.,LTD

RA170

RA170-柴油机装配图

设计阶段 Design Stage	重量 Weight	比例 Scale
工艺 Process	共 Total Page	第 Current Page

Applicable Engine Model:
RA170-A,RA170-B
Remark: Drawing Version: