MOTEUR M15 YANKEE

CARBURANT

Le moteur M15 Yankee fonctionne avec un mélange 2 temps, contenant de l'essence AVEC PLOMB et 4% d'huile minérale ou 3% d'huile de synthèse.

ATTENTION : N'UTILISEZ EN AUCUN CAS D'ESSENCE SANS PLOMB. ELLE CONTIENT DES SOLVANTS NÉFASTES A CERTAINS MATÉRIAUX DE LA CARROSSERIE ET DU CHASSIS.

Pendant le rodage (4 h environ) régler le moteur riche en essence (ouvrir les vis L et H) et ne pas l'utiliser longtemps au régime maximum.

Vérifiez périodiquement l'état des durites et des colliers de serrage. Une prise d'air rend le réglage impossible.

MISE EN MARCHE

Allumez d'abord l'ensemble radio, puis procédez ainsi :

- Fermez le starter(s) en tournant vers la droite.
- Tirez plusieurs fois la poignée du lanceur jusqu'à ce que le moteur démarre. S'il n'a pas été utilisé depuis longtemps, amorcez le carburant en accélérant une ou deux fois.
- Laissez tourner au ralenti pendant 1 minute, en ouvrant progressivement le starter. En position ouvert, l'axe de commande doit être dans l'axe du filtre à air (voir dessin).
- Pour couper le moteur, appuyez sur le soufflet à côté du lanceur.

RÉGLAGES

NOTE : LE MOTEUR A ÉTÉ RÉGLÉ AU BANC D'ESSAI
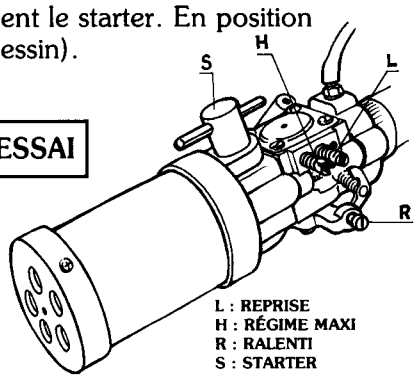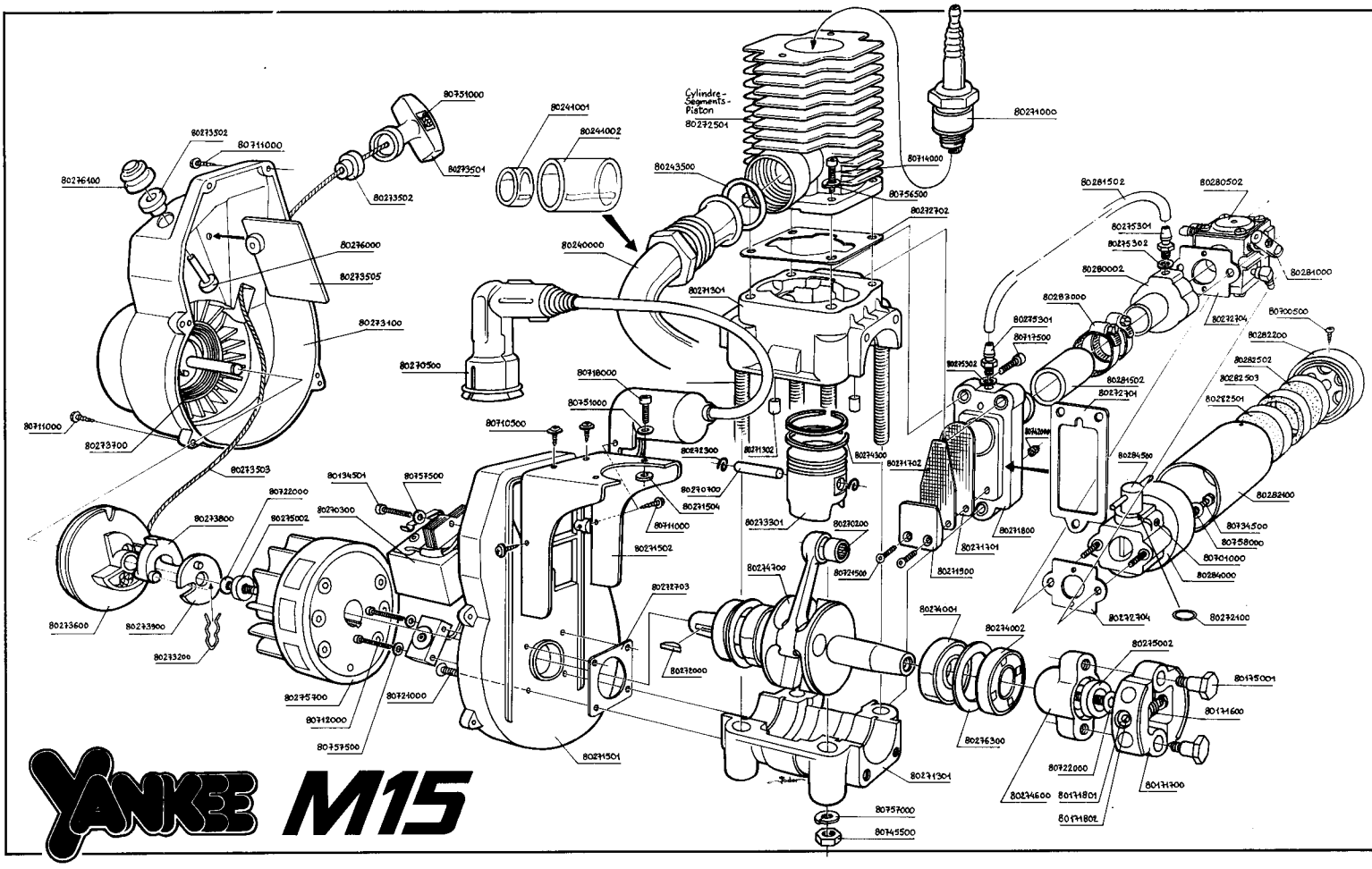
- REPRISE : Utilisez la vis L (réglage par 1/4 de tour).
  Fermez pour appauvrir, ouvrez pour enrichir la reprise (ouverture moyenne : 2 tours).
- RÉGIME MAXI : Vis H (par 1/8 de tour) ouverture moyenne : 1 tour.
- RALENTI : Vis R. Vissez pour augmenter le ralenti, et inversement.